MRC XTR KF3

Dok-Art. 62020

Die jeweils aktuelle Version ist verfügbar unter / *latest version available at:*
http://pdf.mach1kart.de/man_62020.pdf

Hetschel GmbH & Co. KG
Daimlerstr. 16-18
74336 Meimsheim (GERMANY)
www.mach1kart.de

Wir bitten um Verständnis, dass es wegen unterschiedlicher Ausstattungsvarianten zu Abweichungen in der zeichnerischen Darstellung kommen kann.
Bei Rückfragen wenden Sie sich bitte an technik@mach1kart.de
We ask for understanding that figuers can differ because of equipment version. With queries turn to support@mach1kart.de

Technische Änderungen vorbehalten. Schutzvermerk nach DIN ISO 16016 beachten.
Copyright © 2016 Hetschel GmbH & Co. KG. All rights reserved.

MRC XTR KF3 Motor / *engine*

Zylinder + Kopf / *cylinder + head*

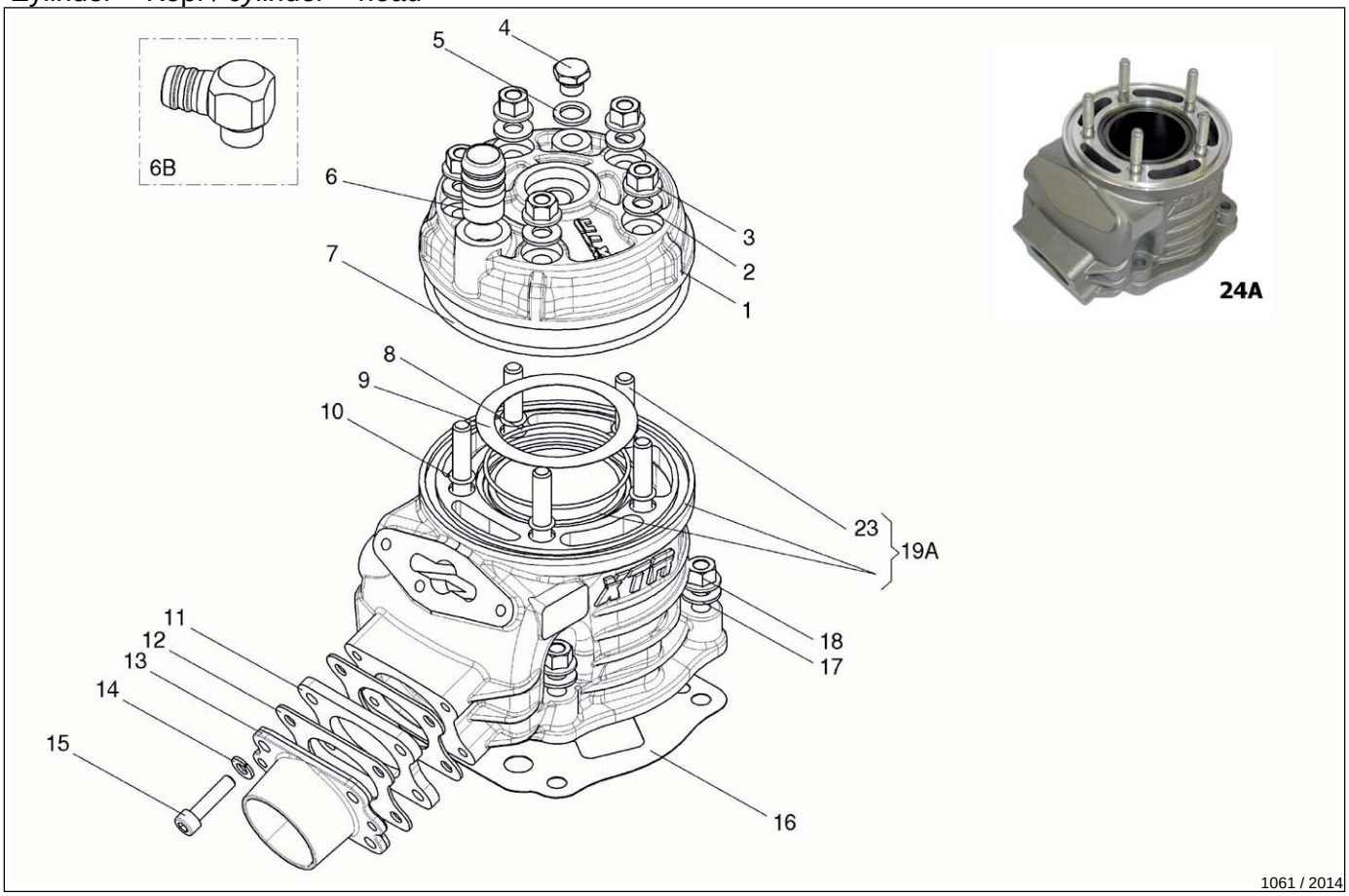

Nr.	Art.	Bezeichnung	*Description*	Menge/Pcs.
1	6427	Zylinderkopf	*zylinder head, KF3*	1
2	2709	Scheibe ø 8,4 vz. DIN 125	*washer ø 8,4 zinc coated, DIN 125*	5
3	6429	Zylinderkopfmutter	*head nut*	5
4	7858	Schraube, Entlüftung Kopf	*temperature gauge plug*	1
5	7857	Dichtung, Entlüftungsschraube	*plug gasket*	1
6	6302	Ablaufrohr	*fitting pipe, compl.*	1
6	6430	Ablaufrohr, gerade	*water fitting pipe*	1
7	6303	O-Ring 110x3,5 NBR	*o-ring 110x3,5*	1
8	6304	O-Ring 60x1,8 VITON	*o-ring 60x1,8*	1
9	6305	Dichtung, Zyl-Kopf Kupfer 0,05	*gasket cu, cylinder head, 0,05*	1
9	6306	Dichtung, Zyl-Kopf Kupfer 0,1	*gasket cu, cylinder head, 0,1*	1
10	7808	O-Ring 7,65x1,78	*o-ring 7,65x1,78*	5
11	6307	Distanzstück, Auspuff	*exhaust spacer*	1
12	6308	Dichtung, Auspuff	*exhaust pipe gasket*	2
13	6309	Flansch, Auspuff	*exhaust pipe fitting*	1
15	2666	Schraube ISK M6x25 vz	*hexagon socket screw M6x25*	4
16	6435	Fussdichtung 0,5mm	*cylinder gasket 0,5mm*	1
16	6433	Fussdichtung 0,3mm	*cylinder gasket 0,3mm*	1
16	6432	Fussdichtung 0,2mm	*cylinder gasket 0,2mm*	1
16	6431	Fussdichtung 0,1mm	*cylinder gasket 0,1mm*	1
16	6434	Fussdichtung 0,4mm	*cylinder gasket 0,4mm*	1
17	2709	Scheibe ø 8,4 vz. DIN 125	*washer ø 8,4 zinc coated, DIN 125*	4
18	6315	Mutter, Zylinder	*undersize nut, cylinder*	4

weiter / *continued...*

Zylinder + Kopf / *cylinder + head*

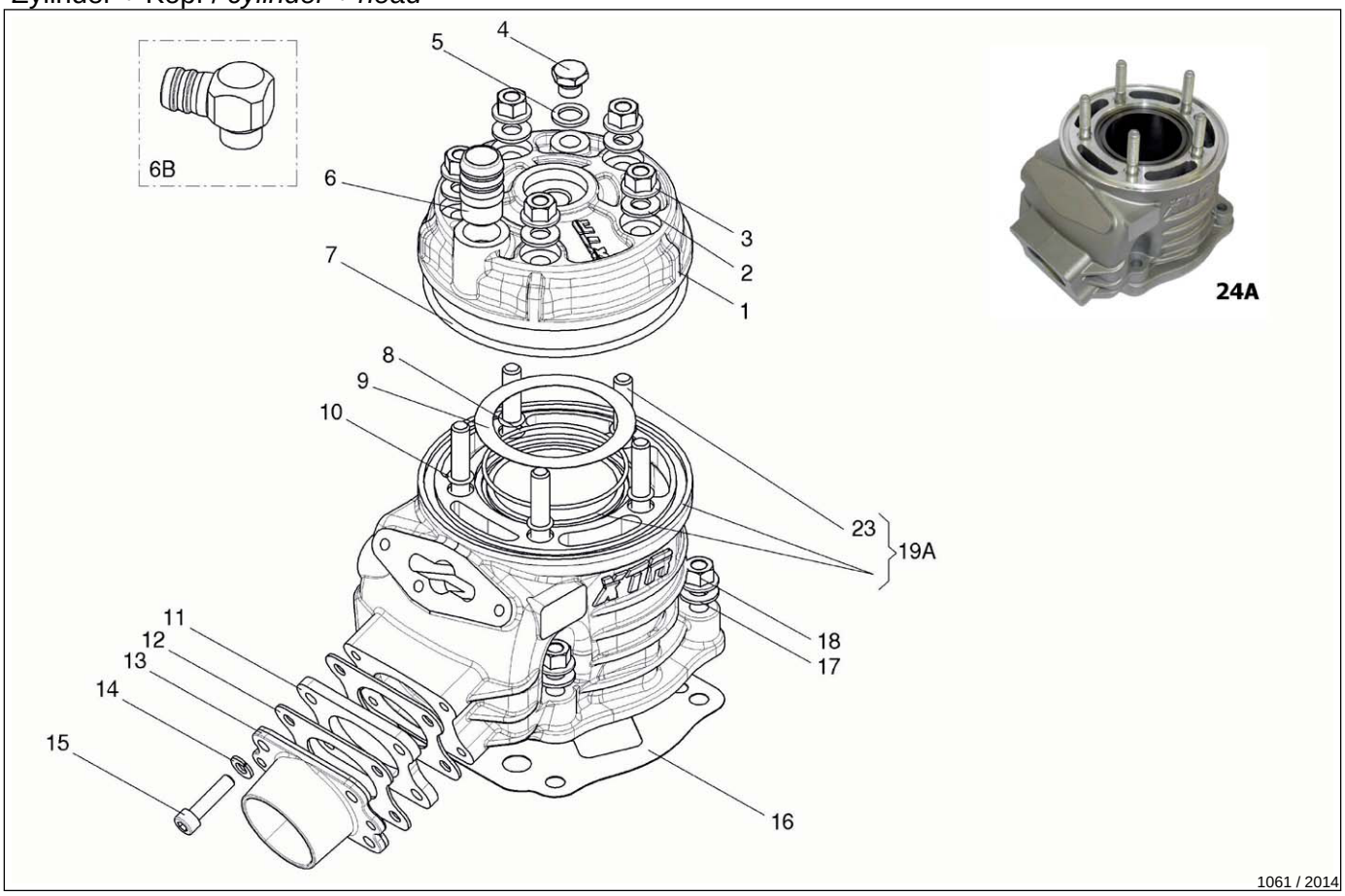

Nr.	Art.	Bezeichnung	*Description*	Menge/Pcs.
23	6318	Stehbolzen	*stud bolt M8x35*	5
24	6436	Zylinder, kpl.	*cylinder complete*	1

Kolben / *piston*

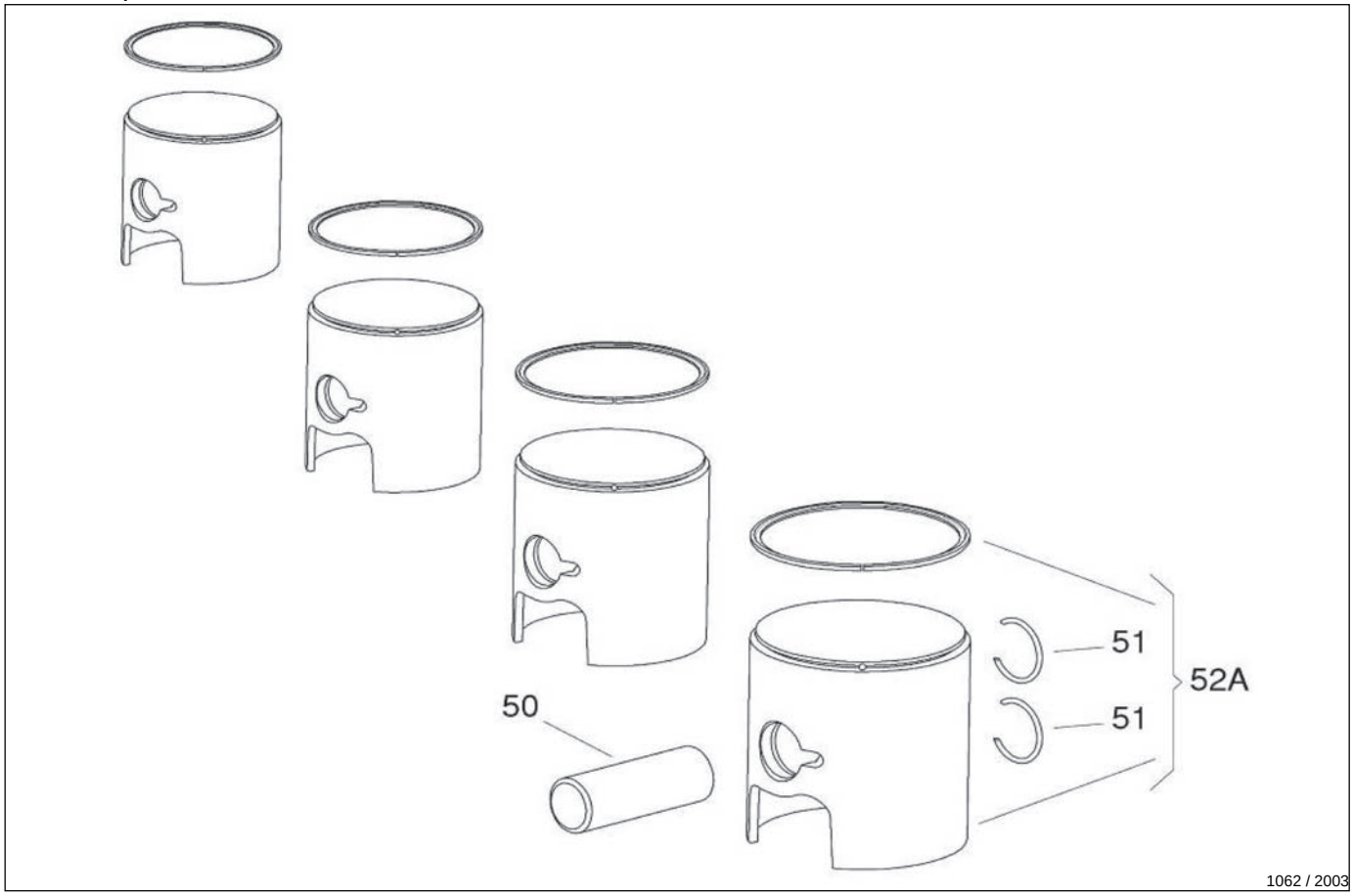

Nr.	Art.	Bezeichnung	*Description*	Menge/Pcs.
51	6438	Ko-Bo-Si	*circlip*	2
52	6439	Kolben, Bohrung 53,77 grün, Ring 1,5	*piston, bore 53,77 green, ring 1,5*	1
52	6492	Kolben, Bohrung 53,79 rot, Ring 1,5	*piston, bore 53,79 red, ring 1,5*	1
52	6441	Kolben, Bohrung 53,81 grün, Ring 1,5	*piston, bore 53,81 green, ring 1,5*	1
52	6442	Kolben, Bohrung 53,83 grün, Ring 1,5	*piston 53,83 green, ring 1,5*	1
52	6444	Kolben, Bohrung 53,87 grün, Ring 1,5	*piston, bore 53,87 green, ring 1,5*	1
52	6446	Kolben, Bohrung 53,91 grün, Ring 1,5	*piston, bore 53,91 green, ring 1,5*	1

MRC XTR KF3 Motor / *engine*

Kurbeltrieb / *crankcase + crankshaft*

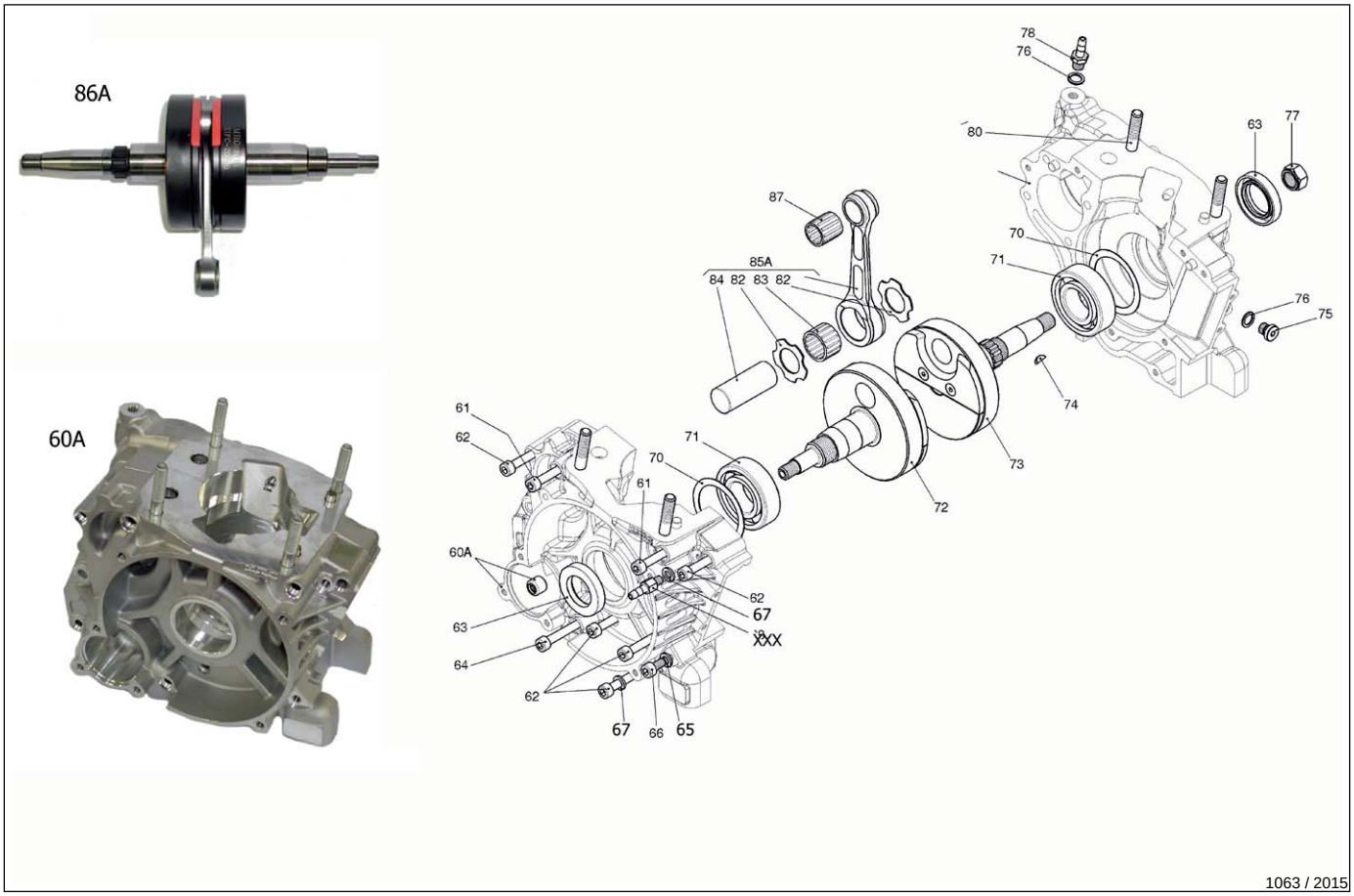

1063 / 2015

Nr.	Art.	Bezeichnung	*Description*	Menge/Pcs.
61	2675	Schraube ISK M6x70 vz	*hexagon socket screw M6x70*	1
62	2670	Schraube ISK M6x45 vz	*hexagon socket screw M6x45*	1
64	2674	Schraube ISK M6x65 vz	*hexagon socket screw M6x45*	1
65	2647	Scheibe 6x10x1 Cu	*washer 6x10x1 Cu*	1
66	2663	Schraube ISK M6x12 vz	*hexagon socket screw M6x12*	1
67	2644	Scheibe ø 6,4 DIN 125	*shim ø 6,4 DIN 125*	1
70	7344	Dist.Scheibe 0,10mm, #6205	*washer 0,10mm, # 6205*	1
70	7345	Dist.Scheibe 0,15mm, #6205	*washer 0,15 mm, #6205*	1
71	5416	Kugellager 6205 C4 Koyo 25x52x15	*ball bearing 6205 C4 Koyo 25x52x15*	2
72	6345	Wellenhälfte, Antrieb	*half crankshaft, drive side*	1
73	6346	Wellenhälfte, Zündung	*half crankshaft, magn. side*	1
74	6692	Scheibenfeder 3x3,7	*woodruff key 3x3,7*	1
76	5374	Dichtring 8x14 Cu	*sealing ring 8x14 Cu*	1
78	7241	Entlüftungsschraube M8	*oil drain fitting M8*	1
80	6348	Stehbolzen M8x35	*stud bolt M8x35*	4
85	6448	Pleuelsatz 102mm	*conrod complete 102mm*	1
87	6743	Käfig 14x18x17, Kolbenbolzen, KF3	*cage 14x18x17, piston pin*	1

Ausgleichswelle / *balancing shaft*

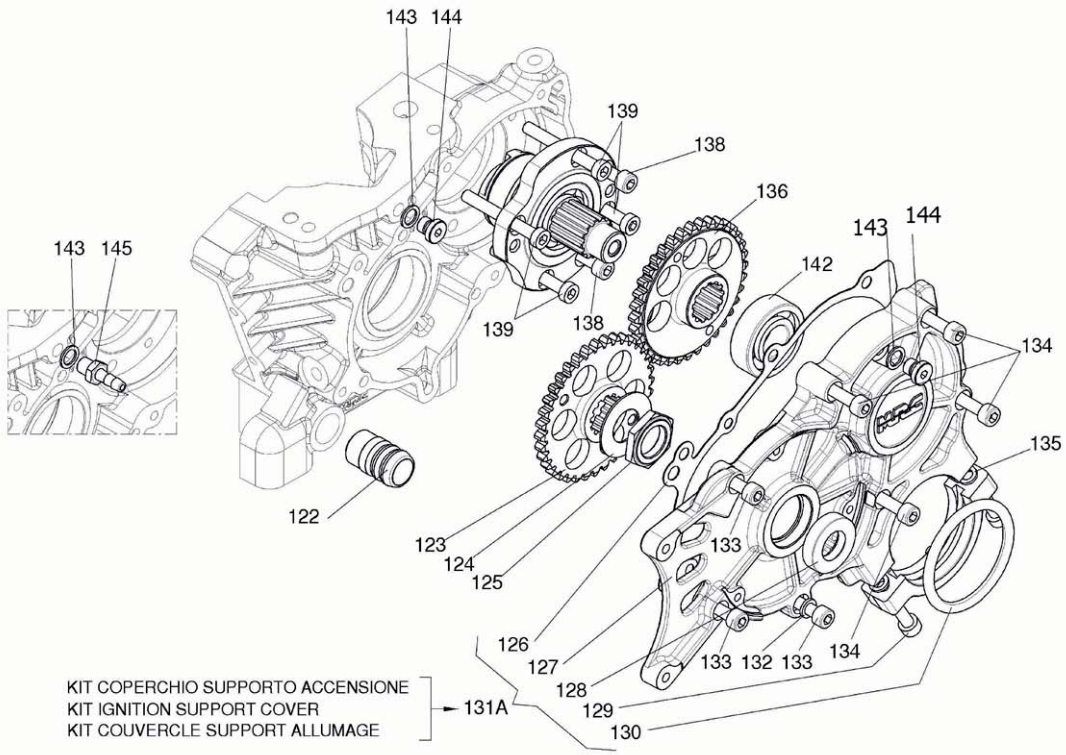

1064 / 2016

Nr.	Art.	Bezeichnung	*Description*	Menge/Pcs.
122	6369	Wasseranschluß	*water pipe fitting*	1
125	6372	Feststellmutter	*locking nut*	1
127	6450	Deckel, Getriebe	*gear cover*	1
129	2668	Schraube ISK M6x35 vz	*hexagon socket screw M6x35*	1
130	7600	O-Ring 50x5	*o-ring 50x5*	1
142	8360	Kugellager 6203 C3 17x40x12	*ball bearing 6203 C3 17x40x12*	1
143	7242	Dichtung, Unterdruckanschluss	*pressure fitting gasket*	1
145	7045	Unterdruckanschluss, GA	*pressure fitting*	1
Ohne Abbildung / *w/o picture:*				
	3378	Getriebeöl EP100	*gear oil EP100*	1

MRC XTR KF3 Motor / *engine*

Membrankasten 2007 / *inlet system 2007*

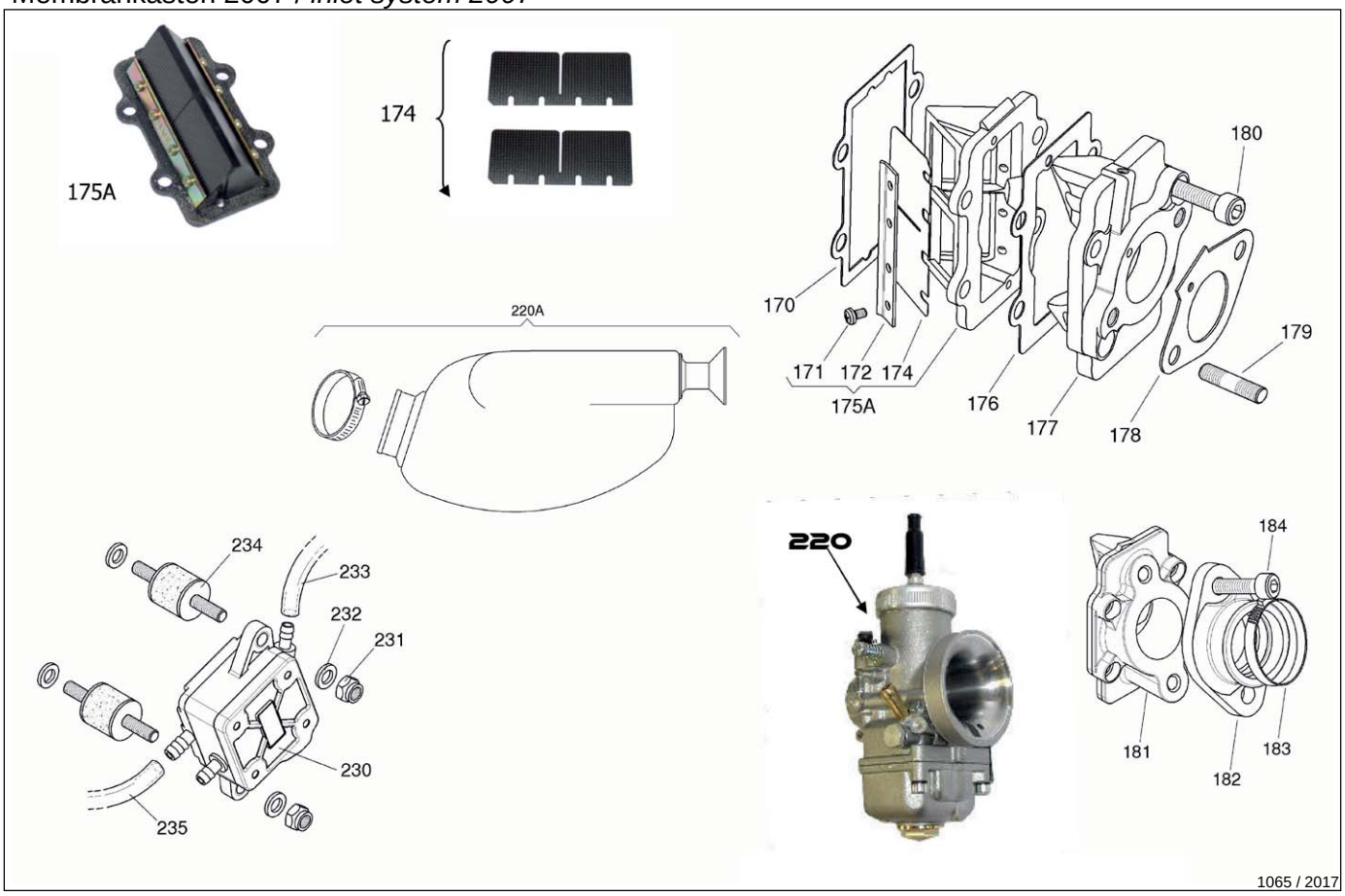

Nr.	Art.	Bezeichnung	*Description*	Menge/Pcs.
171	6795	Schraube, Membranhalteblech	*reeds screw*	8
175	7614	Membrangehäuse kpl., 0,25	*top reed group compl.*	1
176	7616	Dichtung breit, 74mm lg, Membrangeh.	*gasket wide, 74mm long, reed groupe*	1
177	6457	Zwischenflansch	*conveyor*	1
179	2666	Schraube ISK M6x25 vz	*hexagon socket screw M6x25*	4
180	2668	Schraube ISK M6x35 vz	*hexagon socket screw M6x35*	4

Membrankasten 2008 / *inlet system 2008*

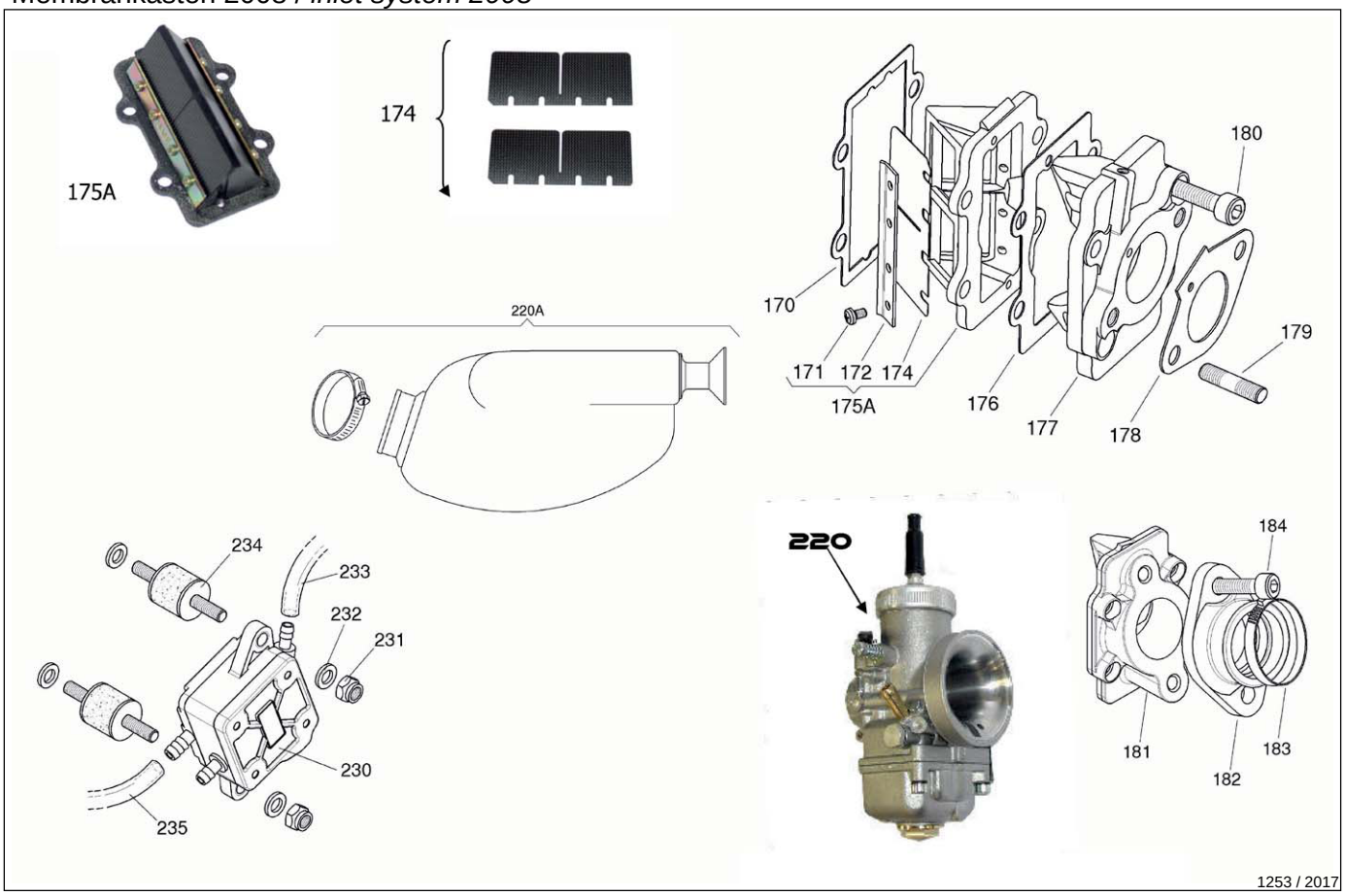

Nr.	Art.	Bezeichnung	*Description*	Menge/Pcs.
170	6805	Dichtung schmal, 72mm lg. Membrangeh.	*gasket small, 72mm long, reed group*	1
171	6795	Schraube, Membranhalteblech	*reeds screw*	8
174	6802	Membrane Carbon 72x0,22mm >04, Sz.	*diaphragm carbon 72x0,22mm >04, set*	1
175	6800	Membrangehäuse 72mm lg.	*reed group 72mm long*	1
176	6806	Dichtung breit, 72mm lg., Membrangeh.	*gasket wide, 72mm long, reed group*	1
177	6803	Zwischenflansch 72mm lg. Vergaser	*connection flange 72mm long, carb.*	1
179	2666	Schraube ISK M6x25 vz	*hexagon socket screw M6x25*	4
180	2668	Schraube ISK M6x35 vz	*hexagon socket screw M6x35*	4

Kupplung / *clutch*

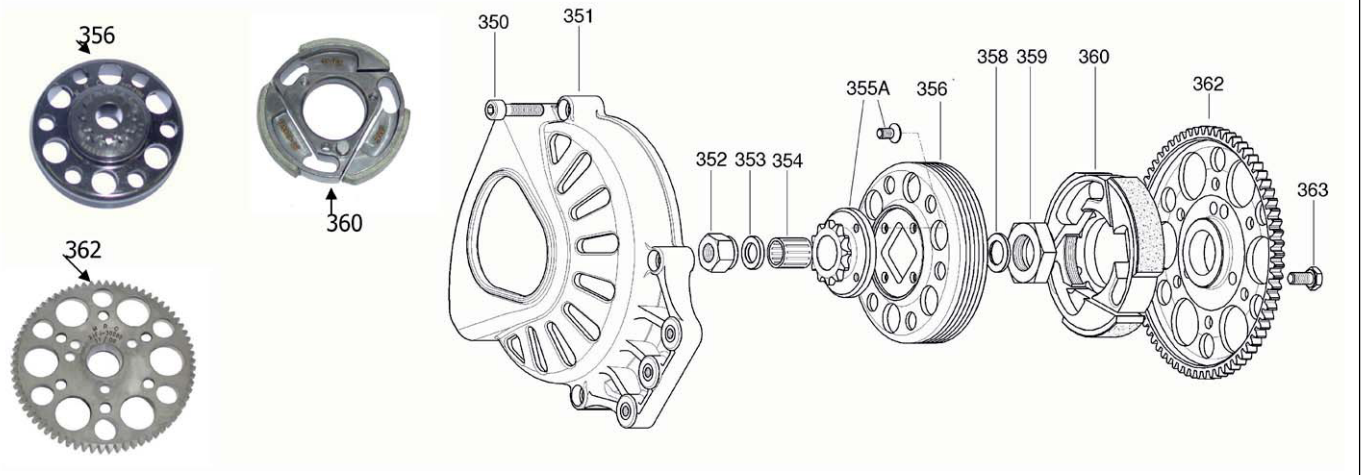

1070 / 2018

Nr.	Art.	Bezeichnung	*Description*	Menge/Pcs.
350	2666	Schraube ISK M6x25 vz	*hexagon socket screw M6x25*	3
355	6424	Ritzel 13Z, KF3	*pinion 13 teeth*	1
355	7648	Ritzel 12Z	*pinion 12 teeth*	1
356	6383	Kupplungsglocke o. Ritzel	*drum*	1
357	6385	Kupplungsglocke m. Ritzel 12Z	*clutch drum w/sprocket 12 teeth*	1
357	6386	Kupplungsglocke m. Ritzel 13Z	*clutch drum w/sprocket 13 teeth*	1
359	7653	Mutter, Kupplung	*locking nut*	1
360	6387	Kupplungsbelag	*padded hub*	1
361	6389	Kupplung Z12, kpl.	*clutch group 12 teeth*	1
361	6390	Kupplung kpl., Z13	*clutch groupe Z12*	1
361	6388	Kupplung 11Z, kpl.	*clutch group 11 teeth*	1
362	6391	Zahnrad 70Z, Anlasser	*wheel 70 teeth, starter*	1
363	2663	Schraube ISK M6x12 vz	*hexagon socket screw M6x12*	6

Kupplung CIK ab 2009 / *clutch CIK >2009*

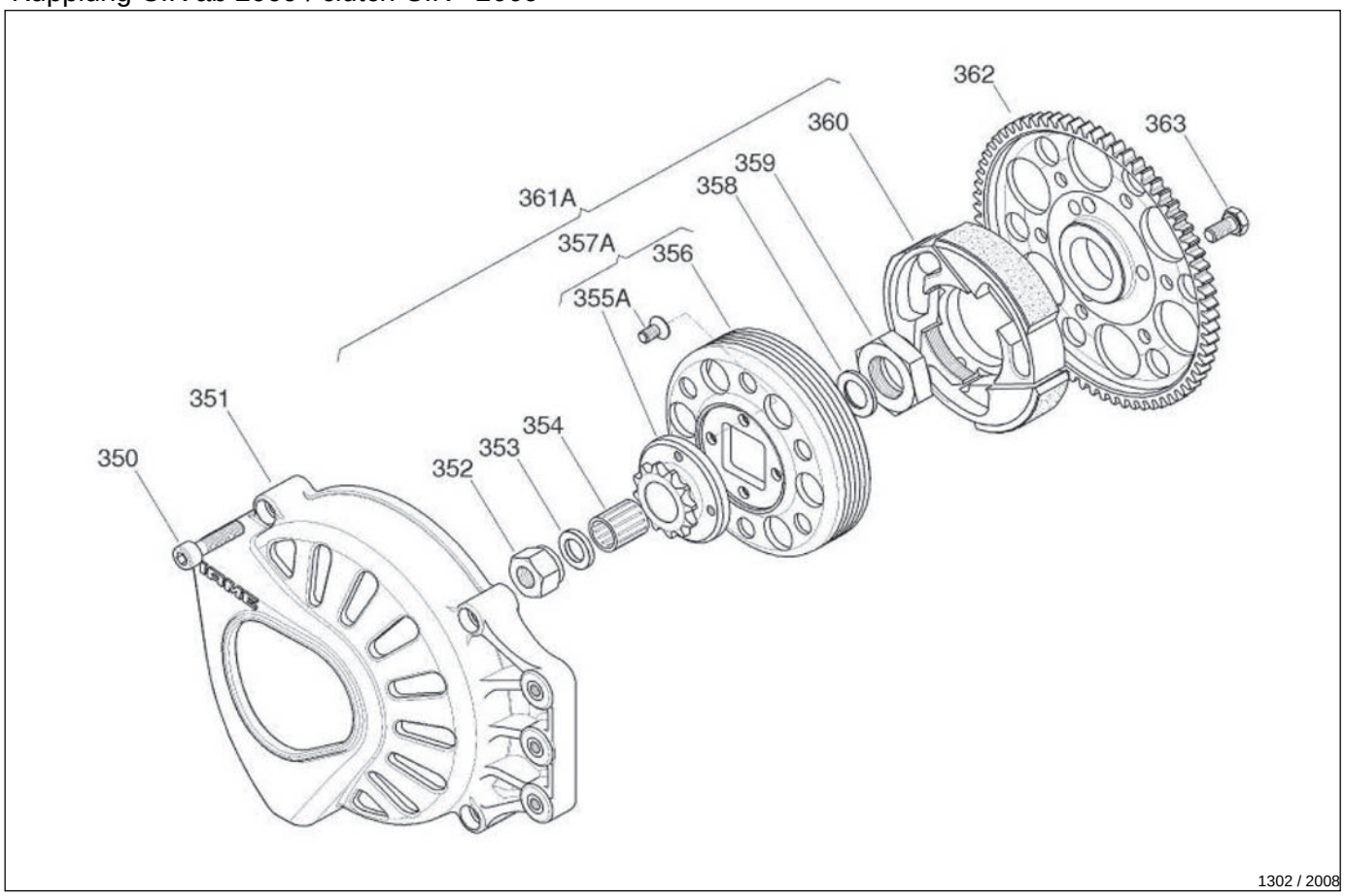

Nr.	Art.	Bezeichnung	*Description*	Menge/Pcs.
350	2666	Schraube ISK M6x25 vz	*hexagon socket screw M6x25*	3
351	7645	Kupplungsabdeckung	*clutch guard*	1
355	7648	Ritzel 12Z	*pinion 12 teeth*	1
355	6424	Ritzel 13Z, KF3	*pinion 13 teeth*	1
356	6292	Kupplungsglocke o. Ritzel 2009	*no description*	1
359	7653	Mutter, Kupplung	*locking nut*	1
360	6293	Kupplungsbelag KF 2009	*clutch lining KF 2009*	1
362	6294	Zahnrad 70Z, Anlasser 2009	*wheel 70 teeth, starter 2009*	
363	2663	Schraube ISK M6x12 vz	*hexagon socket screw M6x12*	6

MRC XTR KF3 Peripherie / *parts*

Elektronik SELETTRA / *electronic + ignition SELETTRA*

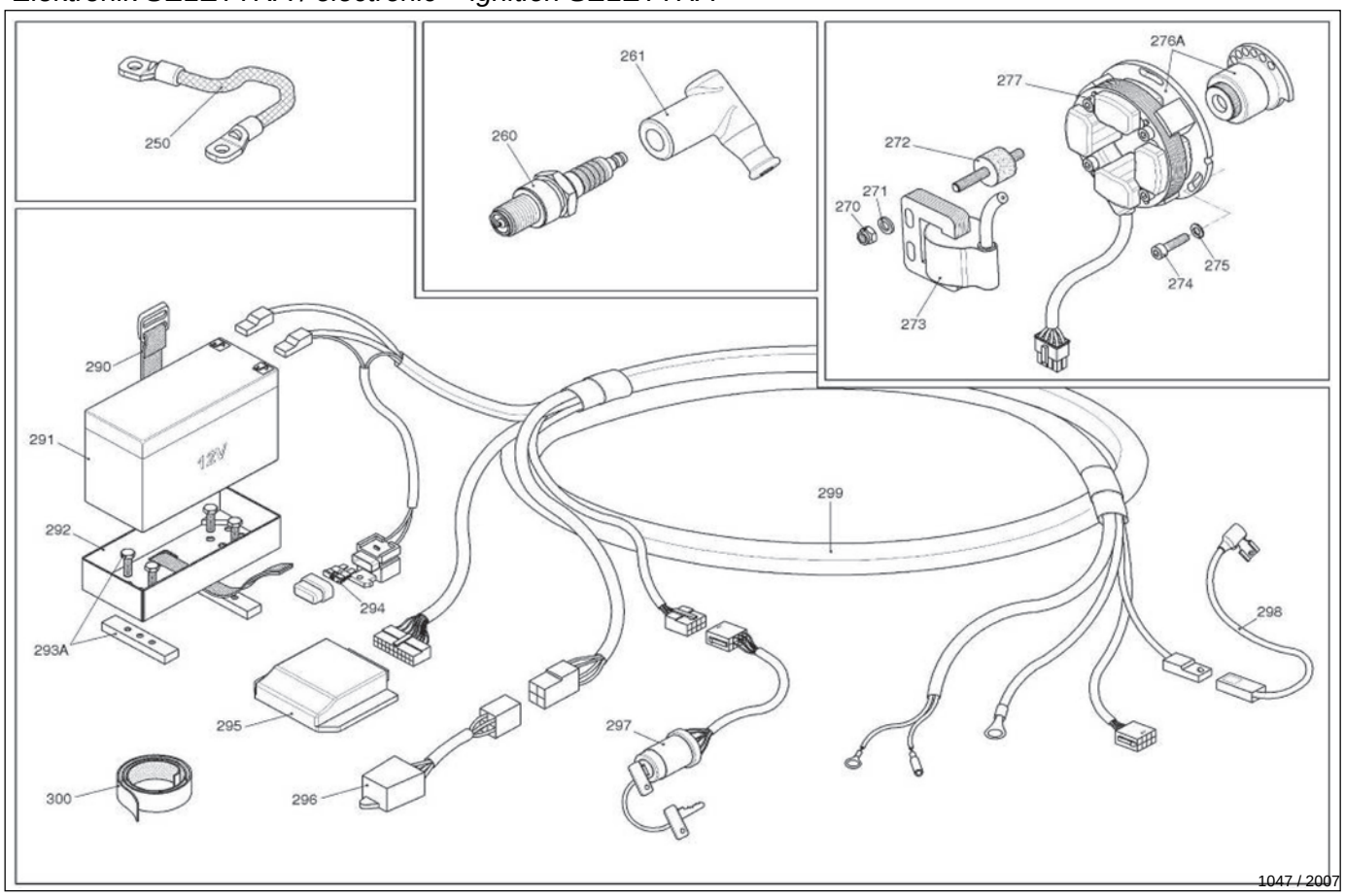

Nr.	Art.	Bezeichnung	*Description*	Menge/Pcs.
250	7136	Masseband 150mm lg.	*coil ground cabel 150mm l.*	1
260	3461	Kerze NGK B9EGV W310	*spark plug NGK B9EGV W310*	1
260	3462	Kerze NGK B10EGV W340	*spark plug NGK B10EGV W340*	1
261	4870	Kerzenstecker	*spark plug connector*	1
270	2640	Mutter M6 stop DIN 985	*nut M6 stop DIN 985*	2
271	2644	Scheibe ø 6,4 DIN 125	*shim ø 6,4 DIN 125*	2
272	7625	Gummimetalllager, Spule Selettra	*coil salettra dampener*	2
273	7626	Zündspule Selettra	*ignition coil selettra*	1
293	7631	Bef. Teil, Rahmen mit Schrauben	*battery support clamp with screws*	1
294	7632	Sicherung 5A	*fuse*	1
295	6468	Mini Power Set Selettra KF3	*mini power set Selettra KF3*	1
297	7635	Starter mit Schlüssel	*starter key assembly*	1
298	7636	Anschlusskabel, Starter	*electric starter connector*	1
300	7638	Klettband	*velcro fixing strap*	1

MRC XTR KF3 Peripherie / *parts*

Elektronik PVL / *electronic+ignition PVL*

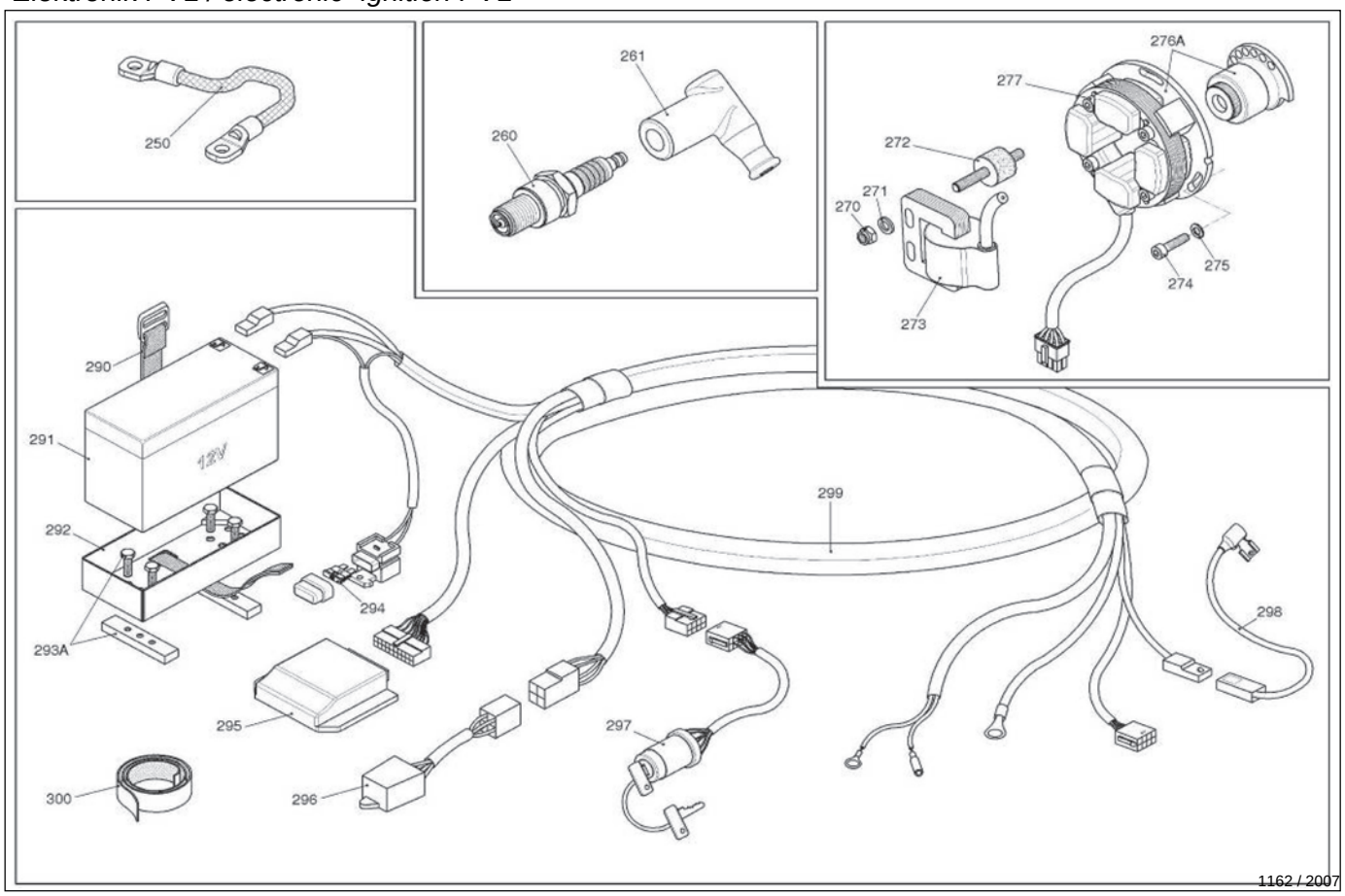

Nr.	Art.	Bezeichnung	*Description*	Menge/Pcs.
250	7136	Masseband 150mm lg.	*coil ground cabel 150mm l.*	1
260	3461	Kerze NGK B9EGV W310	*spark plug NGK B9EGV W310*	1
260	3462	Kerze NGK B10EGV W340	*spark plug NGK B10EGV W340*	1
261	4870	Kerzenstecker PVL	*spark plug connector*	1
270	2640	Mutter M6 stop DIN 985	*nut M6 stop DIN 985*	4
271	2644	Scheibe ø 6,4 DIN 125	*shim ø 6,4 DIN 125*	4
272	7625	Gummimetalllager, Spule Selettra	*coil salettra dampener*	2
273	4853	Zündspule, schwarz PVL	*coil, black*	1
277	4851	Stator 682 PVL linkslaufend	*stator 682 PVL, left going*	1
290	7638	Klettband	*velcro fixing strap*	1
293	7631	Bef. Teil, Rahmen mit Schrauben	*battery support clamp with screws*	2
294	7632	Sicherung 5A	*fuse*	1
295	6470	CDI Box PVL KF2 grün	*mini power set PVL KF2*	1
296	4858	Relais PVL	*relay PVL*	1
298	6475	Kabel, Anlasser PVL	*cabel, starter PVL*	1
299	4856	Kabelbaum PVL	*cable harness PVL*	1
300	7638	Klettband	*velcro fixing strap*	1

MRC XTR KF3 Peripherie / *parts*

Elektronik PVL Delphi (ab 2008) /

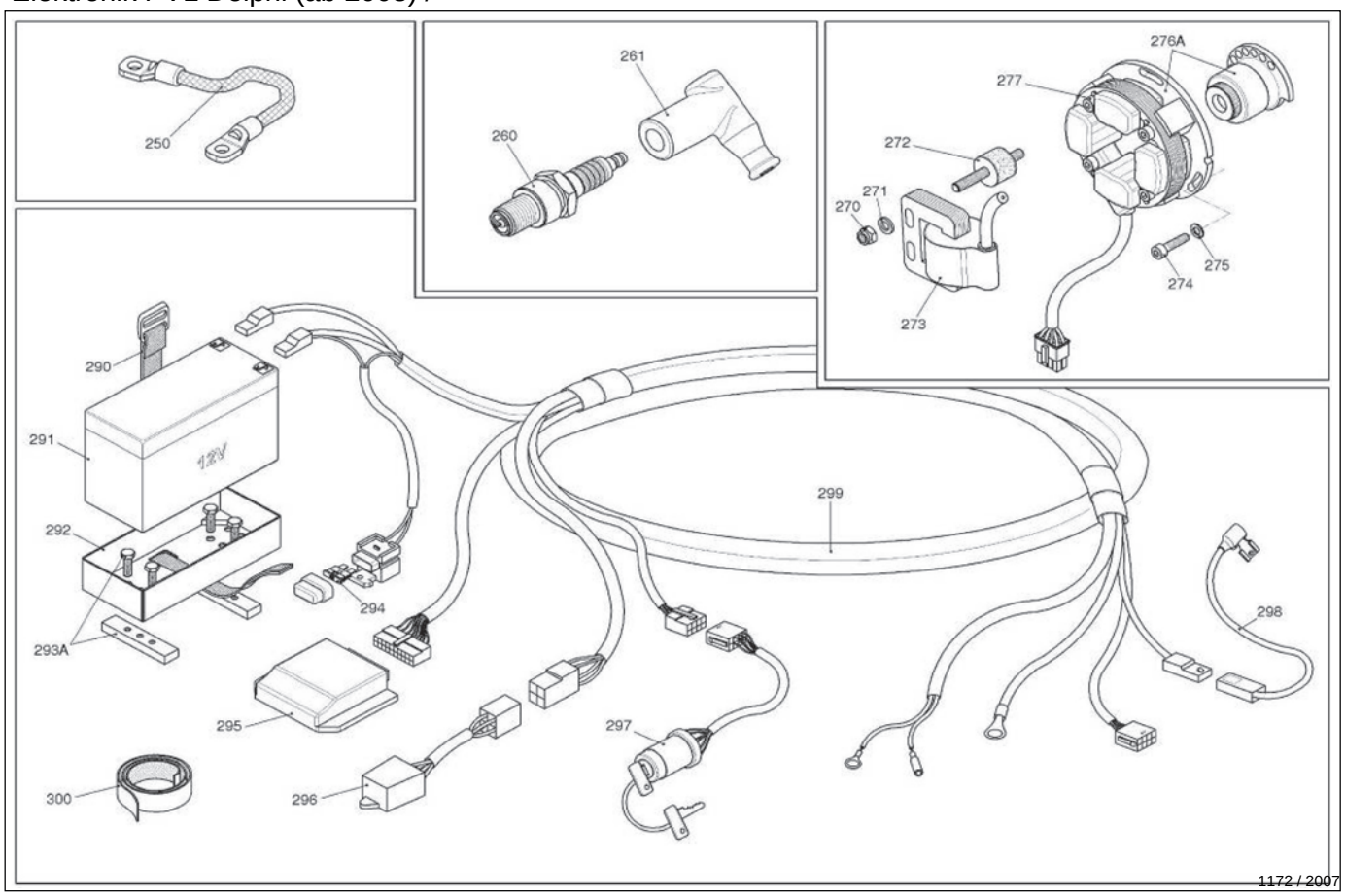

Nr.	Art.	Bezeichnung	*Description*	Menge/Pcs.
250	7136	Masseband 150mm lg.	*coil ground cabel 150mm l.*	1
260	3461	Kerze NGK B9EGV W310	*spark plug NGK B9EGV W310*	1
260	3462	Kerze NGK B10EGV W340	*spark plug NGK B10EGV W340*	1
270	2640	Mutter M6 stop DIN 985	*nut M6 stop DIN 985*	4
271	2644	Scheibe ø 6,4 DIN 125	*shim ø 6,4 DIN 125*	4
272	7625	Gummimetalllager, Spule Selettra	*coil salettra dampener*	2
277	6479	Stator, PVL (Delphi)	*stator, PVL (Delphi)*	1
290	7638	Klettband	*velcro fixing strap*	1
293	7631	Bef. Teil, Rahmen mit Schrauben	*battery support clamp with screws*	2
294	7632	Sicherung 5A	*fuse*	1
295	6470	CDI Box PVL KF2 grün	*mini power set PVL KF2*	1
296	6473	Starter Relais, PVL, Delphi	*starter relay, PVL, Delphi*	1
298	6475	Kabel, Anlasser PVL	*cabel, starter PVL*	1
299	6472	Kabelbaum, PVL, Delphi	*cable harness, PVL, Delphi*	1

Spezialwerkzeuge / *puller and tools*

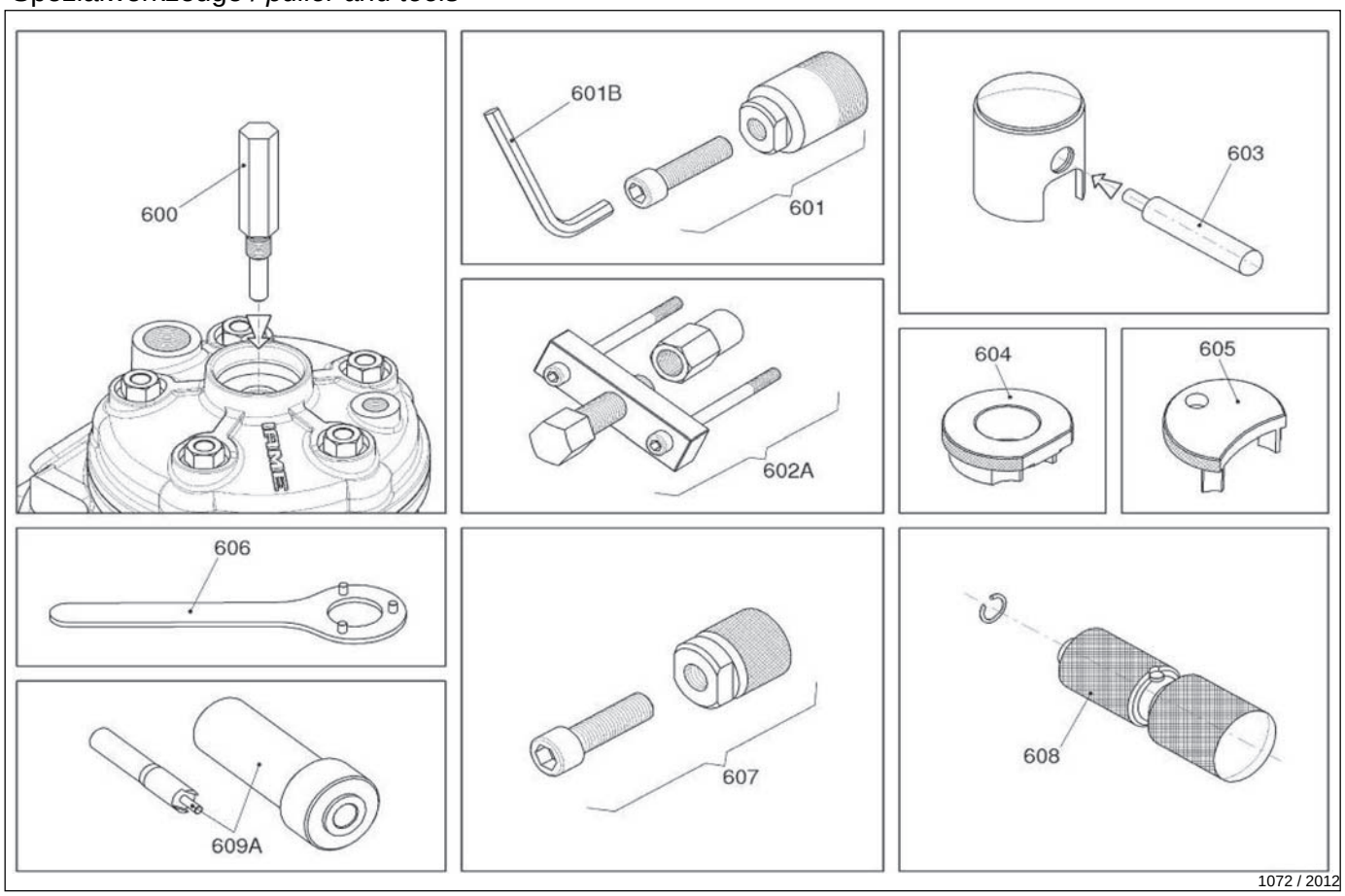

Nr.	Art.	Bezeichnung	*Description*	Menge/Pcs.
601	6404	Schraube 12mm, Kupplungsabzieher	*screw 12mm, clutch puller*	1
602	6405	Abzieher, Ausgleichswelle	*gear puller*	1
605	6407	Anhaltescheibe, Ausgleichswelle	*gear look. tool*	1
609	6411	Werkzeug, WD-Ring Wapu	*water pump oil seal assy tool*	1